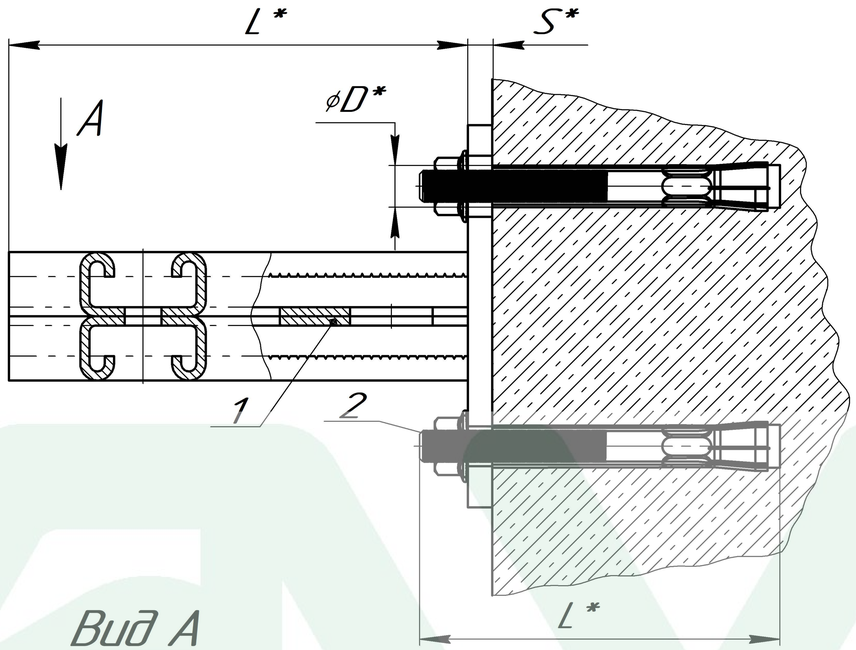

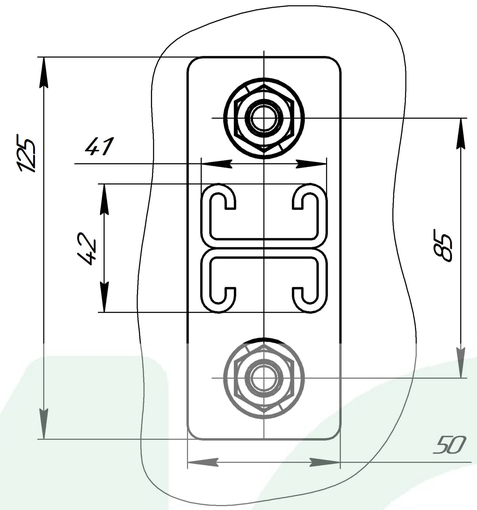

Вид А

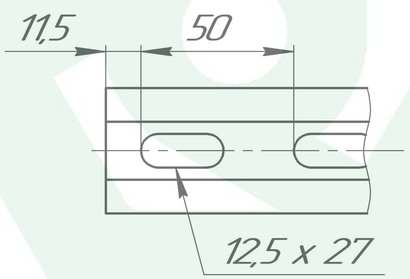

1. * Подбор типоразмеров элементов осуществляется по технической документации УМС.
2. Несущая способность элементов узла проверяется по технической документации УМС.
3. Необходимо учитывать требования действующих СНиПов РФ.

Поз.	Артикул	Наименование	Кол-во, шт
1	SKD – 21 – L* – HD*	Консоль 41 x 21 мм	1
2	BAG – D* – L*	Болт анкерный с гайкой	2

* Переменные данные для исполнения:

L* – длина элемента, мм.
D* – диаметр элемента, мм.
HD* – покрытие элемента
S* – толщина элемента, мм

Изм.	Лист	№ докум.	Подп.	Дата
Разраб.				
Пров.				
Т.контр.				
Н.контр.				
Утв.				

Крепление страт-консоли SKD–21 к стене

Лит.	Масса	Масштаб
Лист	Листов 1	

Вариант № 2

УМС

Перв. примен. | Справ. № | Подп. и дата | Инв. № дубл. | Взам. инв. № | Подп. и дата | Инв. № подл.

Копировал | Формат А3